Позиция **Position**	САП Код **SAP Code**	Наименование на компонента **Part name**	Наименование на компонента BG **Part name BG**	Бр. **QTY**
1	101999	Handle for thermostat	Ръкохватка CN03 MIS	1
2	100239	Screw	Винт M3x8 DIN965 Zn	2
3	102010	Plastic box	Кутия управление CN03	1
4	102001	Lid for control box	Капак кутия управление CN03 MIS	1
5	100504	Screw	Винт 3.5x13 DIN 7981	1
6	100520	Thermostat	Термостат KDT-200 Tf85 16A/250V~ T250	1
7.2	103901	Power cord H05VV-F 2x1.5 EU plug RAL9010	Шнур H05VV-F 2x1.5 EU плуг RAL9010	1
8.6	201820	Heating element 3000W	Нагревател Al с отвори носач CN03/300	1
9.2	102012	Plastic support for heating element down side	Носач нагревател долен	4
10.2	102013	Plastic support for heating element up side	Носач нагревател горен	4
11.2	201610	Metal support for heating element	Носач нагревател огънат CN 03 ZN TESY	4
12.2	100515	Thermal cut outs -self resetting	Термоизключвател CN TY60A 105 16A 250V	1
14.6	205215	Rear Panel not painted CN03/300 v1	Панел заден черен CN03/300 v1	1
15	106254	Tip over switch	Ключ с наклон	1
16	109335	Switch	Ключ CN 03/05 MIS F 16A 250V T125C	1
17	102004	Right decorative plastic part	Ъгъл пластмасов десен CN03	1
18	102005	Left decorative plastic part	Ъгъл пластмасов ляв CN03	1
19	102843	Feet CN03	Носач PA6 CN 03 оребре	2
21	104180	Cable wrap	Спирачка кабелна CN03 MIS	1
22	102007	Plastic support for decorative plastic part	Пистон за ъгли CN03	4
23.2	100009	Screw	Винт 3.5x9.5 DIN 7981	16
24	102003	Metal shield	Екран огънат CN03 ZN	1
25.2	100528	Screw	Винт за пластмаса 3.5x10	4
26	106476	Screw	Винт M4x25 DIN 7985	2
27	100365	Nut M4 DIN 934	Гайка M4 DIN934 Zn	2
28	100736	Plastic support for radiator triac	Дистанционер PA 66	2
29.3	204305	El Installation CN03/200/250/300MIS F	Инсталац.елCN03/200/250/300MIS F MET TR	1

Ценова листа/Price list

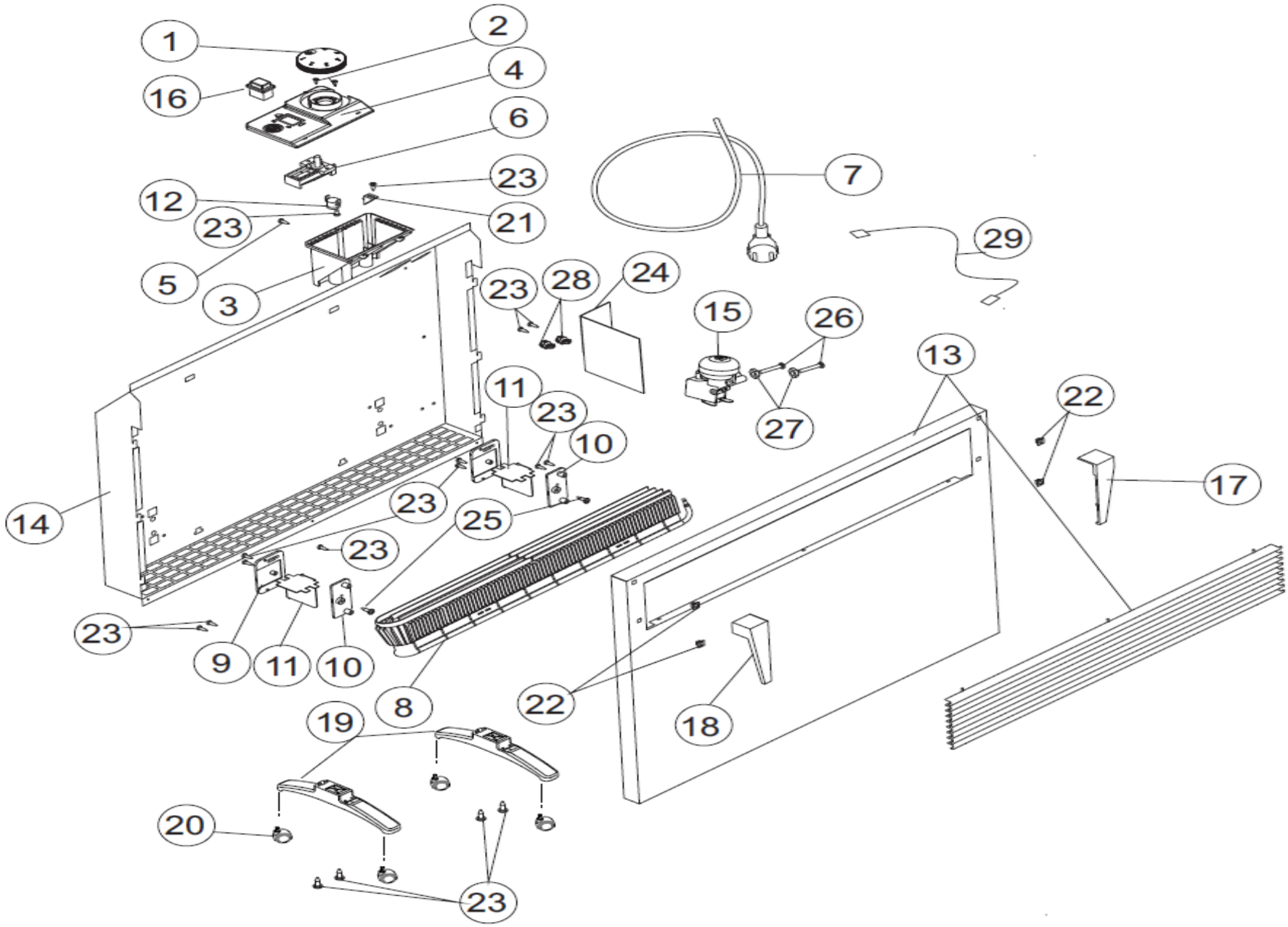
1
2
4
16
6
23
7
12
23
21
29
5
3
23
28
24
15
26
13
11
23
10
22
27
17
14
23
25
23
23
9
11
10
8
22
18
19
20
23